230 *Allunaggio*

zanotta:

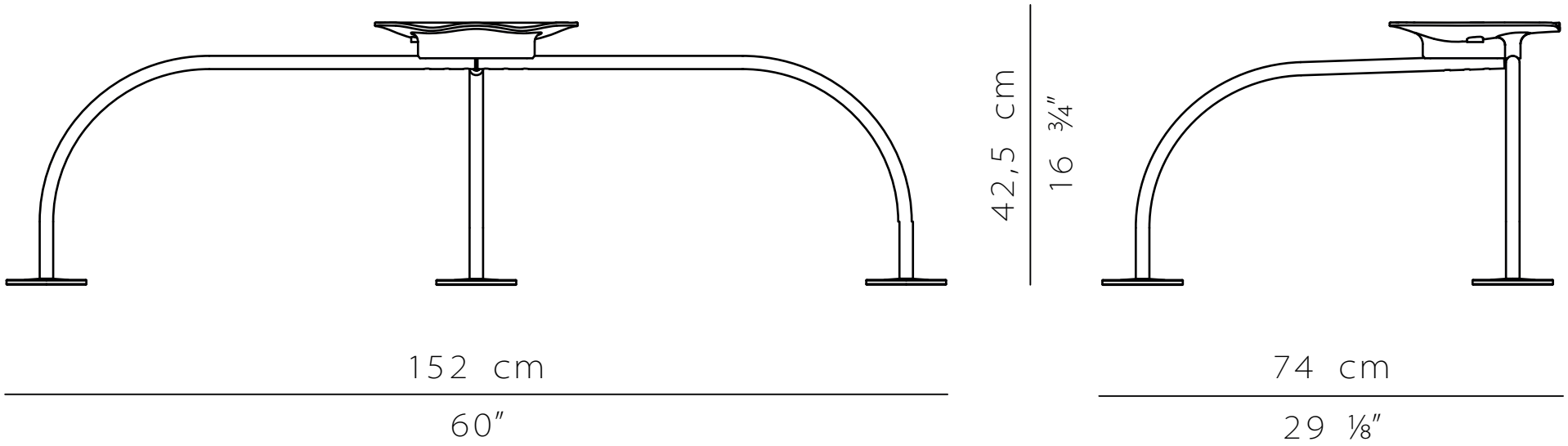

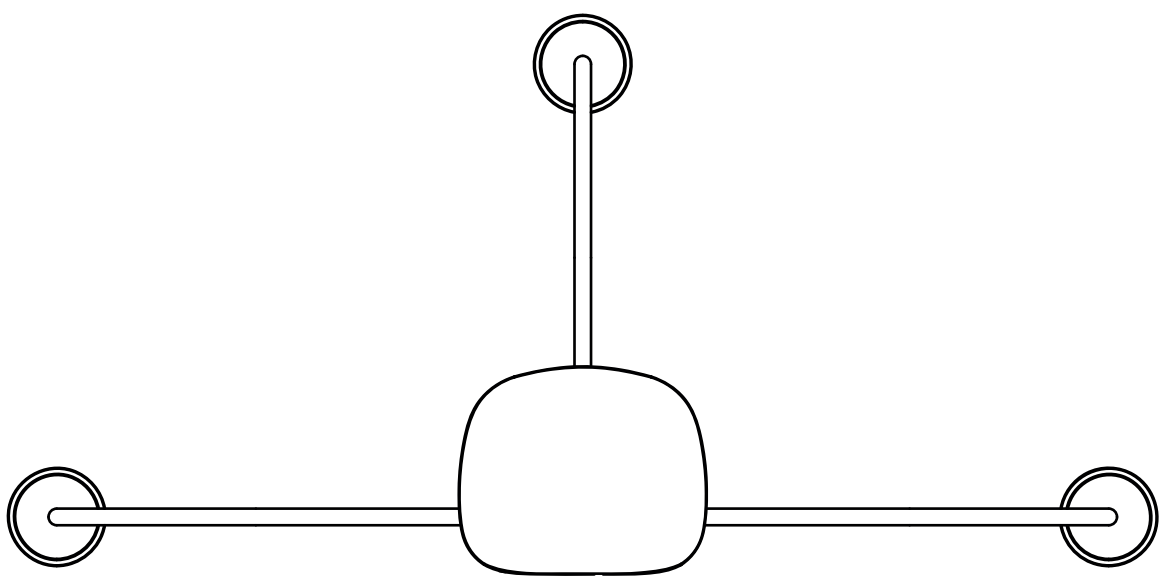

scala 1:10